MICROSENS

Datenblatt

54VDC Kompaktstromversorgung für PoE+ Switches

Beschreibung

Die MICROSENS 54 VDC Kompaktstromversorgung wurde für die Gleichspannungs-versorgung von Installationsgeräten (Micro Switches) mit Abgabe von Power-over-Ethernet (PoE+ PSE) entworfen.

Der primäre 230VAC-Anschluss wird am Netzteil durch ein Standard Euro-8-Kabel hergestellt, wodurch ein schneller und unkomplizierter Anschluss gewährleistet wird. Optional kann auch über entsprechende WAGO-Klemmen (MS700701-V) die direkte Anbindung an das Netz geschaffen werden.

Die Verbindung auf der Sekundärseite wird je nach Variante über einen Combiconstecker (MS700701, siehe Abbildung oben), einen Binder711-Stecker (MS700701B) oder einen KYCON-Stecker (MS700701-KY) realisiert.

Darüber hinaus ist auch eine für den direkten Einbau in tehalit Brüstungskanälen vorbereitete Montageversion (MS700701-EKTH) erhältlich.

Eigenschaften

- Kompaktes Schaltnetzteil, geringes Gewicht
- Hoher Wirkungsgrad, typ. 89%
- Eingangsspannungsbereich 90..132VAC und 180..264VAC
- Ausgangsspannung 54VDC
- Ausgangsleistung 1,2A
- Einbau in Kabelkanäle und Unterflurdosen
- 2-poliger Universaleingangsstecker nach IEC 320 (C8)
- Überstrom- und Überspannungsschutz

©2019_**MICROSENS** GmbH & Co. KG_Küferstr. 16_59067 Hamm/Germany_www.microsens.com

Technische Daten

Allgemein

Typ	Kompaktstromversorgung 54VDC für PoE+ Switches

Stromversorgung primär (AC)

Eingang	Nenneingangsspannung 115/230VAC Eingangsspannungsbereich 90..132VAC & 180..264VAC Eingangsfrequenz (AC) 47..63Hz
Eingangsstrom	1,5A (max.)
Effizienz	typ. 89%
Anschluss	IEC320 (C8) auf Schuko (MS700701, MS700701-B, MS700701-KY, MS700701-EKTH) IEC320 (C8) auf WAGO-Klemmen (MS700701-V) für einen direkten 230VAC Anschluss mit starrer Litze (1,5-2mm²)

Stromversorgung sekundär (DC)

Ausgang	Nennausgangsspannung 54VDC Ausgangsstrom: 1,2A Nennausgansleistung: 65W
Überspannungs-schutz	1,35..2A
Anschluss	Combiconstecker (MS700701) Binder711-Stecker (MS700701-B) KYCON-Stecker (MS700701-KY)

Umgebungsbedingungen

Arbeits-temperatur-bereich	0..+40°C
Lager-temperatur	-40..+85°C
Relative Luftfeuchtigkeit	5..95% nicht kondensierend

Mechanik

Abmessungen	107,2mm x 43,8mm x 30mm (B x T x H)
Gewicht	170g
Gehäusefarbe	schwarz

Zuverlässigkeit

MTBF (kalkuliert)	>100.000h (nach MIL-HDBK-217F)

Normen

Sicherheit	IEC 60950-1 / EN 60950-1
EMC	EN 55022 class B, EN 61000-2, -4, -5
CE	LVD: 2006/95/EC EMC: 2004/108/EC RoHS: 2011/65/EU

Abmessungen (in mm)

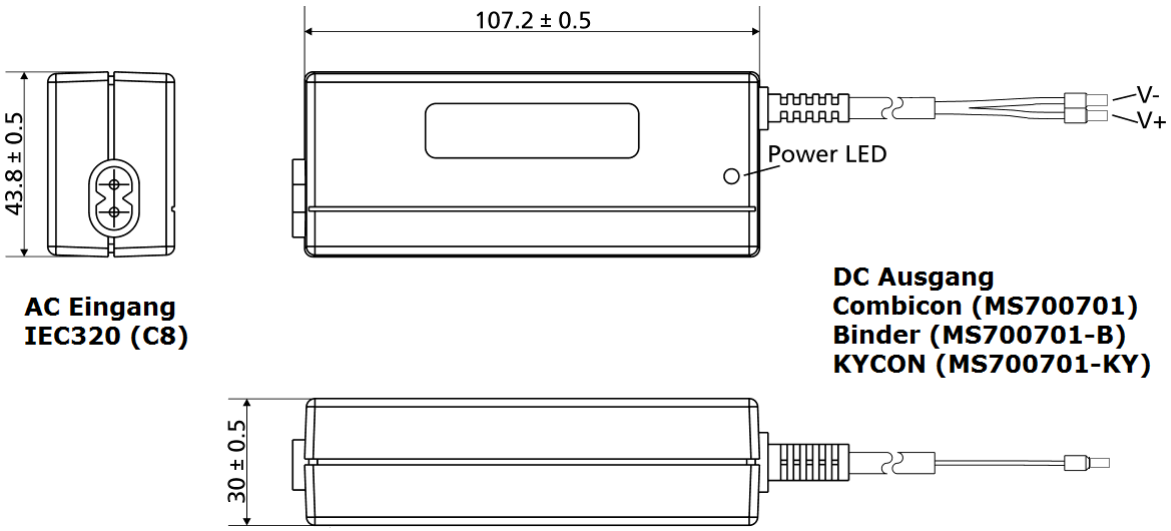

Anschlüsse

Primär

MS700701
MS700701-B
MS700701-EKTH
MS700701-KY

Euro8

MS700701-V

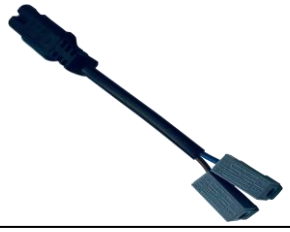

abgesetzt mit WAGO-Klemmen

Sekundär

MS700701
MS700701-V
MS700701-EKTH

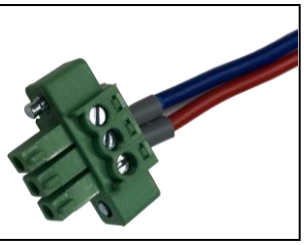

Combicon

MS700701-KY

KYCON

MS700701B

Binder

Anwendungsbeispiel (MS700701-EKTH)

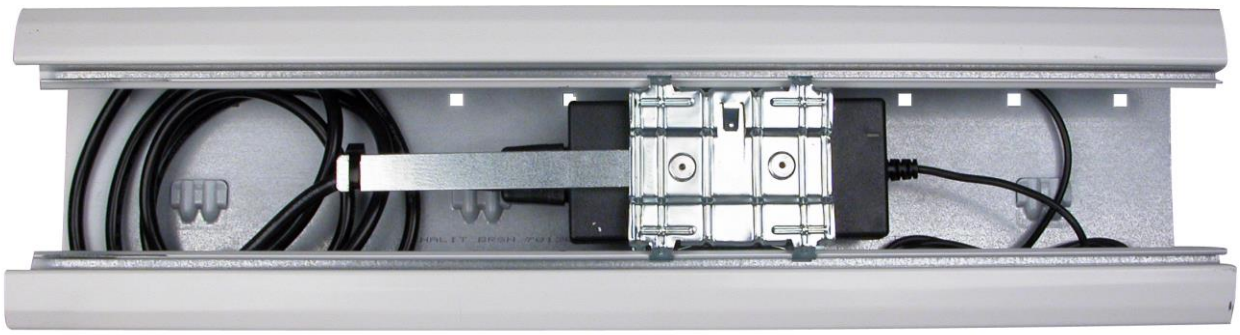

Bestellbezeichnungen

Kompaktstromversorgung 54VDC/1,2A

	Bezeichnung	Art.-Nr.
	Schaltnetzteil 54V/1,2A 65W für PoE+ Micro Switch, prim. Euro-8 Kabel, sek. Combiconstecker	**MS700701**
	Schaltnetzteil 54V/1,2A 65W für PoE+ Desktop Mini Switch, prim. Euro-8 Kabel, sek. KYCON-Stecker,	**MS700701-KY**
	Schaltnetzteil 54V/1,2A 65W für PoE+ Micro Switch, prim. Euro-8 Kabel, sek. Binder711	**MS700701-B**
	Schaltnetzteil 54V/1,2A 65W für PoE+ Micro Switch, prim. Euro-8 Kabel mit WAGO-Klemmen, sek. Combiconstecker	**MS700701-V**
	Schaltnetzteil 54V/1,2A 65W für PoE+ Micro Switch, Tehalithalterung, prim. Euro8-Kabel, sek. Combiconstecker	**MS700701-EKTH**

This document in whole or in part may not be duplicated, reproduced, stored or retransmitted without prior written permission of MICROSENS GmbH & Co. KG. All information in this document is provided 'as is' and subject to change without notice. MICROSENS GmbH & Co. KG disclaims any liability for the correctness, completeness or quality of the information provided, fitness for a particular purpose or consecutive damage. MICROSENS is a trademark of MICROSENS GmbH & Co. KG. Any product names mentioned herein may be trademarks and/or registered trademarks of their respective companies. mf19/19